kukka

ROOM ESSENCE
No.745

Light Furniture

かわいらしいフォルムが魅力的なサイドテーブル

フィンランド語で「お花」という意味のKukka（クッカ）。まるでお花のようなデザインがお部屋のワンポイントとなります。

2.PT-88LBL

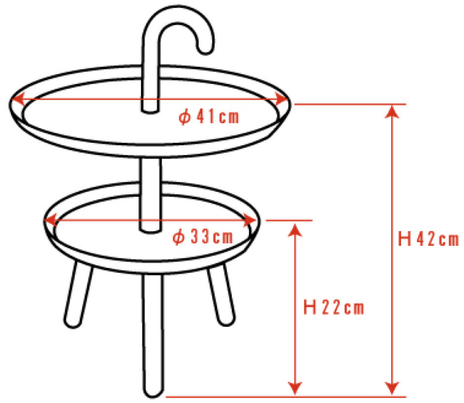

1.PT-88LGY

3.PT-88OR

パッケージ

kukka

1.PT-88LGY 211692 **2.PT-88LBL** 211685
3.PT-88OR 211708
￥9,600（税別）
W42×D42×H55cm
クッカ サイドテーブル　ロット4（小箱入）（アソート可）
ポリプロピレン

東谷株式会社
■当社JANコード No.4985155